Общество с ограниченной ответственностью
«АВИАДОН»

ТРАНСПОРТЕР ПРИЦЕПНОЙ ЛЕНТОЧНЫЙ ТПЛ-4500

ПАСПОРТ

АРД-112.00.00.00 ПС

2019
г. Ростов-на-Дону

Настоящий Паспорт является документом, содержащим основные сведения об изделии, а также удостоверяет качество и гарантии изготовителя.

ВНИМАНИЕ! К эксплуатации, техническому обслуживанию и ремонту изделия могут быть допущены лица, внимательно изучившие информацию, изложенную в настоящем Паспорте и Руководстве по эксплуатации, и прошедшие инструктаж в установленном порядке, утвержденном на эксплуатирующем предприятии.

Паспорт входит в комплект поставки и должен храниться в течение всего времени эксплуатации изделия.

1. Основные сведения об изделии и технические данные.

1.1 Основные сведения

Транспортер прицепной ленточный ТПЛ-4500 Номер: 374

Дата изготовления: 10.04.2019г

Изготовитель: ООО «АвиаДон», 344004, г.Ростов-на-Дону, ул. 6-я Кольцевая, 12А, тел./факс (863) 236-08-47 email: aviadon@aviadon.ru

Сведения о сертификации:

Сертификат соответствия РОСС RU.ПР09.Н00315 выдан: 06.02.2019г

Транспортер отвечает требованиям следующих стандартов:

ГОСТ 31812-2012 «Средства наземного обслуживания самолетов и вертолетов гражданского назначения. Общие технические требования»,

ТУ 7561.006.80391428-2015 «Транспортеры прицепные ленточные. Технические условия»,

АНМ 910 «Общие требования к наземному авиационному оборудованию»,

АНМ 913 «Общие требования безопасности к наземному авиационному оборудованию».

АНМ 925 «Функциональная спецификация для самоходных погрузчиков ленточно-конвейерного типа» (в части общих рекомендаций, которые могут быть отнесены к несамоходным ленточным транспортерам).

1.2 Назначение

Транспортер прицепной ленточный ТПЛ-4500 (далее по тексту – транспортер) предназначен для разгрузки и погрузки в воздушное судно багажа, почты и других штучных грузов.

Транспортер является технологическим средством и предназначен для эксплуатации на территории аэропортов гражданской авиации.

1.3. Внешний вид

Внешний вид транспортера изображен на рисунке 1.

Внешний вид изделия, изготовленного с дополнительными требованиями технического задания Заказчика, может отличаться от изображенного на рисунке.

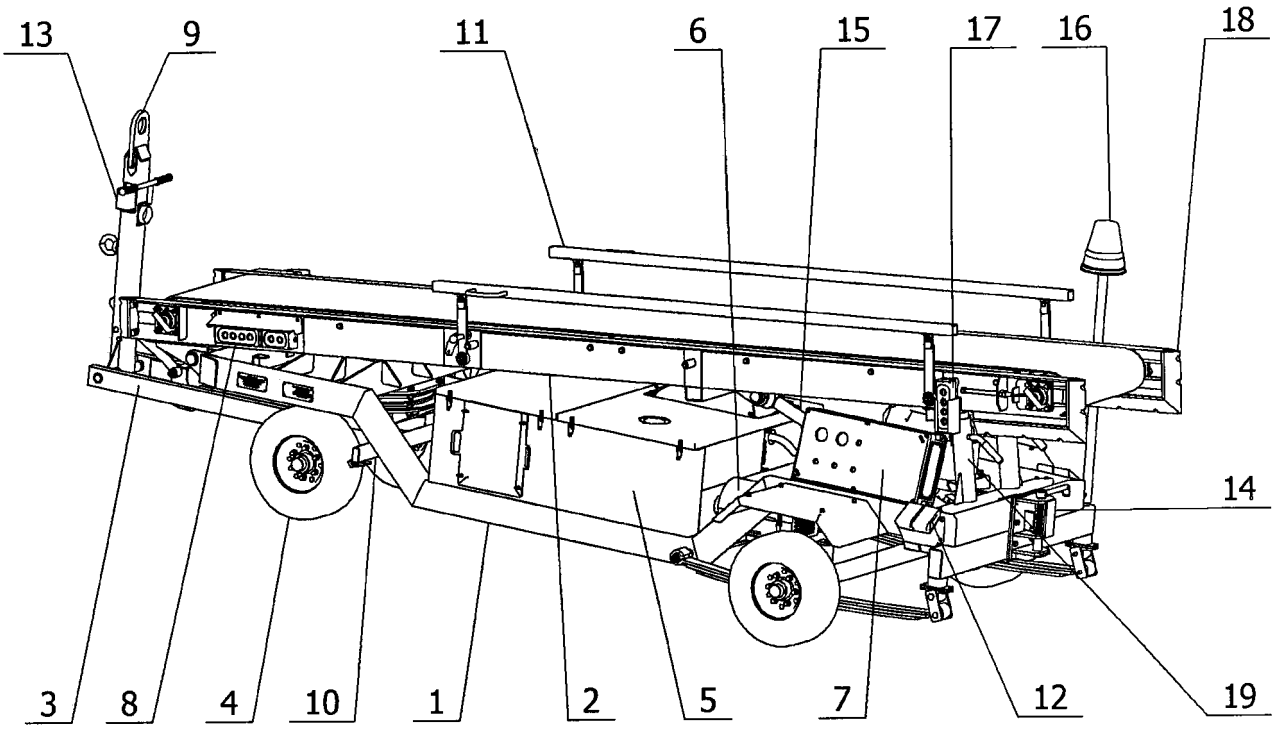

Рис. 1 Транспортер прицепной ленточный ТПЛ-4500. Общий вид.

1 – рама, 2 – стрела, 3 – управляемый мост, 4 – колеса, 5 – моторный отсек, 6 – отопитель, 7 – главный пульт управления, 8 – пульт управления, 9 – дышло, 10 – стояночный тормоз, 11 – складные ограждения, 12 – колодки противооткатные, 13 – пульт управления движением транспортера, 14 – фаркоп, 15 – гидроцилиндр, 16 – проблесковый маячок, 17 – выносной пульт управления, 18 – бампер, 19 – страховочная опора.

1.4. Технические данные

Основные технические данные и характеристики транспортера приведены в Руководстве по эксплуатации.

2. Комплектность

2.1 Транспортер поставляется в полностью собранном и укомплектованном виде.
В комплект поставки входит:

- Транспортер прицепной ленточный ТПЛ-4500 - 1 шт.
- Паспорт АРД-112.00.00.00 ПС - 1 экз.
- Руководство по эксплуатации АРД-112.00.00.00 РЭ - 1 экз.
- Каталог деталей и сборочных единиц АРД-112.00.00.00 КДС - 1 экз.
- Руководство по эксплуатации на двигатель - 1 экз.
- Паспорт на мотор гидравлический - 2 экз.
- Паспорт на манометр - 1 экз.
- Комплект ЗИП - 1 к-т.

2.2 Составные части изделия:

Обозначение	Наименование	Кол-во	Зав. №	Примеч.
GX390UT2 STC4 OH	Двигатель	1	ВСВСТ-2515100	
МГП-250	Мотор гидравлический	2	8801 9272	
	Манометр	1	1805691215	
AT2000STC	Отопитель	1	2E1810903355	

2.3 Запасные части, инструмент, приспособления (ЗИП):

- Колесо запасное - 1 шт.
- Сменный фильтр-элемент гидросистемы - 1 шт.
- Ключ свечной - 1 шт.
- Предохранители 6А (5х20) - 5 шт.
- Колодка противооткатная - 4 шт.
- Огнетушитель - 1 шт.

3. Ресурсы, сроки службы и хранения, гарантии изготовителя

3.1. Ресурсы, сроки службы и хранения

Назначенный срок службы транспортера - 15 лет, в том числе до капитального ремонта – 5 лет.

3.2. Гарантии изготовителя

Изготовитель гарантирует работоспособность изделия при соблюдении потребителем условий эксплуатации и технического обслуживания, изложенных в данном паспорте.

Гарантийный срок эксплуатации – 12 месяцев со дня отправки потребителю.

Гарантия не действует, если изделие хранилось, было собрано неправильно, использовалось с нарушением правил/норм эксплуатации или не по назначению. Гарантия не распространяется на нормальный износ, порезы и царапины, а также на повреждения, возникшие в результате удара, аварии, порезы шин колес. Гарантия не покрывает косвенный или побочный ущерб, причиненный в результате эксплуатации изделия.

4. Консервация

Отметки о проведении консервации (переконсервации) заносятся в таблицу 2.

Таблица 2

Дата	Наименование работы	Срок действия	Должность, фамилия, подпись

5. Свидетельство о приемке

Транспортер прицепной ленточный ТПЛ-4500 Номер: 374
изготовлен и принят в соответствии с ТУ 7561.006.80391428-2015 и признан годным для эксплуатации.

Отметка о приемке ОТК _____ Камулин АВ
Личная подпись расшифровка подписи

МП ОТК ООО "АвиаДон"

15.04.2019
год, месяц, число

6. Движение изделия в эксплуатации

Сведения о движении изделия в эксплуатации заносятся в таблицу 3.

Таблица 3

Дата установки	Где установлено	Дата снятия	Наработка		Причина снятия	Подпись лица, проводившего установку (снятие)
			С начала эксплуатации	После последнего ремонта		
24.06. 2019	СС ПиМ		— " —	— " —		Зам. нач. СС ПиМ Сидоров В.Н.

Таблица 3 (продолжение)

Дата установки	Где установлено	Дата снятия	Наработка		Причина снятия	Подпись лица, проводившего установку (снятие)
			С начала эксплуатации	После последнего ремонта		

7. Заметки по эксплуатации и хранению

7.1. Эксплуатационные ограничения

К эксплуатации и обслуживанию транспортера допускаются лица, прошедшие инструктаж по технике безопасности и внимательно изучившие настоящий паспорт и руководство по эксплуатации изделия.

При эксплуатации транспортера **ЗАПРЕЩАЕТСЯ:**

! ЭКСПЛУАТИРОВАТЬ НЕИСПРАВНЫЙ ИЛИ РАЗУКОМПЛЕКТОВАННЫЙ ТРАНСПОРТЕР

! ИСПОЛЬЗОВАТЬ ТРАНСПОРТЕР НЕ ПО НАЗНАЧЕНИЮ

! ИСПОЛЬЗОВАТЬ ТРАНСПОРТЕР ПРИ СКОРОСТИ ВЕТРА БОЛЕЕ 15 М/С

! ПРЕВЫШАТЬ ГРУЗОПОДЪЕМНОСТЬ ТРАНСПОРТЕРА

! НАГРУЖАТЬ НА ТРАНСПОРТЕР ОТДЕЛЬНЫЕ ГРУЗЫ МАССОЙ БОЛЕЕ 400 КГ

! ПЕРЕВОЗИТЬ НА ТРАНСПОРТЕРЕ ГРУЗЫ

! РАБОТАТЬ БЕЗ УСТАНОВКИ ТРАНСПОРТЕРА НА СТОЯНОЧНЫЙ ТОРМОЗ

! НАХОЖДЕНИЕ ЛЮДЕЙ НА ТРАНСПОРТЕРЕ ВО ВРЕМЯ ПОДЪЕМА ИЛИ ОПУСКАНИЯ СТРЕЛЫ

! НАХОЖДЕНИЕ ЛЮДЕЙ НА ТРАНСПОРТЕРЕ ВО ВРЕМЯ ЕГО ДВИЖЕНИЯ (ПРИ БУКСИРОВКЕ ИЛИ ПЕРЕКАТЫВАНИИ ВРУЧНУЮ)

! НАХОЖДЕНИЕ ЛЮДЕЙ НА ТРАНСПОРТЕРЕ ВО ВРЕМЯ ДВИЖЕНИЯ ЛЕНТЫ

! ПОДСОВЫВАТЬ РУКИ ПОД ДВИЖУЩИЕСЯ ЧАСТИ ТРАНСПОРТЕРА ПРИ ЕГО РАБОТЕ

! БУКСИРОВАТЬ ТРАНСПОРТЕР ТЯГАЧОМ НА РАССТОЯНИИ МЕНЕЕ 5 М ОТ ВОЗДУШНОГО СУДНА (ЕСЛИ ПРАВИЛАМИ, УТВЕРЖДЕННЫМИ В ЭКСПЛУАТИРУЮЩЕЙ ОРГАНИЗАЦИЕЙ, УСТАНОВЛЕНЫ БОЛЕЕ ЖЕСТКИЕ ТРЕБОВАНИЯ, СЛЕДУЕТ ПРИДЕРЖИВАТЬСЯ УСТАНОВЛЕННЫХ ПРАВИЛ)

! БУКСИРОВАТЬ ТРАНСПОРТЕР С ПОДНЯТОЙ СТРЕЛОЙ

! ПЕРЕКАТЫВАТЬ ТРАНСПОРТЕР ВРУЧНУЮ СО СКОРОСТЬЮ БОЛЕЕ 1 КМ/Ч

! БУКСИРОВАТЬ ТРАНСПОРТЕР С РАБОТАЮЩИМ ДВИГАТЕЛЕМ

! БУКСИРОВАТЬ ТРАНСПОРТЕР СО СКОРОСТЬЮ, ПРЕВЫШАЮЩЕЙ МАКСИМАЛЬНУЮ ДОПУСТИМУЮ

! БУКСИРОВАТЬ ТРАНСПОРТЕР ПО ПОВЕРХНОСТИ С ПЕРЕПАДАМИ НЕРОВНОСТЕЙ БОЛЕЕ 20 ММ И НА ПОВОРОТАХ СО СКОРОСТЬЮ БОЛЕЕ 5 КМ/Ч

! ПРОИЗВОДИТЬ РЕМОНТ ТРАНСПОРТЕРА ПРИ ПОДНЯТОЙ СТРЕЛЕ БЕЗ УСТАНОВКИ СТРАХОВОЧНОЙ ОПОРЫ

7.2. Техническое обслуживание

Техническое обслуживание транспортера должно проводиться в соответствии с регламентом, изложенным в Руководстве по эксплуатации.

Записи о проведенном сезонном техническом обслуживании вести в таблице 4.

Таблица 4

Дата	Вид технического обслуживания	Наработка		Основание (наименование, номер и дата документа)	Должность, фамилия и подпись		Примечание
		После последнего ремонта	С начала эксплуатации		Выполнившего работу	проверившего работу	
28.05	проверка	—	—	ТО. о выеде	Слесарь		
	тех. сост.			в экспл.	по рем.	Шахматов	
				№ 428	ТУ	Проворов	
				от 03.06.05		инж. ПО	
						ТО СО	
						СЕЗ	
05.06	ГТО	14 ч	14 ч		Слесарь	Галкин	
2020	(годовое				по ТУ	ССП	
	тех. обсл)				Шаяхметов	Петров	

Таблица 4 (продолжение)

Дата	Вид технического обслуживания	Наработка		Основание (наименование, номер и дата документа)	Должность, фамилия и подпись		Примечание
		После последнего ремонта	С начала эксплуатации		Выполнившего работу	проверившего работу	

Таблица 4 (продолжение)

Дата	Вид технического обслуживания	Наработка		Основание (наименование, номер и дата документа)	Должность, фамилия и подпись		Примечание
		После последнего ремонта	С начала эксплуатации		Выполнившего работу	проверившего работу	

8. Сведения об утилизации

Гидравлическая жидкость должна быть слита и утилизирована надлежащим образом.

Элементы конструкции не содержат драгоценных, вредных и токсичных материалов и могут быть утилизированы обычным способом.

9. Особые отметки